Magnet codiertes Kleinspannung Verbindungssystem - Technologie "MagCode"

Durch die eingebauten Permanentmagnete kontaktieren und arretieren sich die beiden Komponenten "Stecker und Buchse" des Systems selbständig. Die unterschiedliche magnetische Codierung für 12 V und 24 V, bei gleicher Bauart, verhindert die Verwechslung unterschiedlicher Spannungspotentiale und somit die mögliche Zerstörung von Geräten. Die Flachkontakte auf dem Einbauport "Buchse" sind nur dann Spannung führend, wenn die im Clip "Stecker" befindliche magnetische Codierung übereinstimmt. Andere metallische Objekte oder Magnete können den Schaltvorgang nicht auslösen. Dieses System eignet sich hervorragend für den Fahrzeuginnenbereich, wo eine schnelle selbsttrennende Funktion von Wichtigkeit sein kann.

Magnetische Haltekraft	: 4 Nm
Schalthäufigkeit unter Last	: 5000 Zyklen mit 10 A
Betriebstemperaturbereich	: - 40°C bis + 70°C
Spannungsbereich	: 12 V oder 24 V DC
Strombelastung "System"	: 25 A bei 20°C

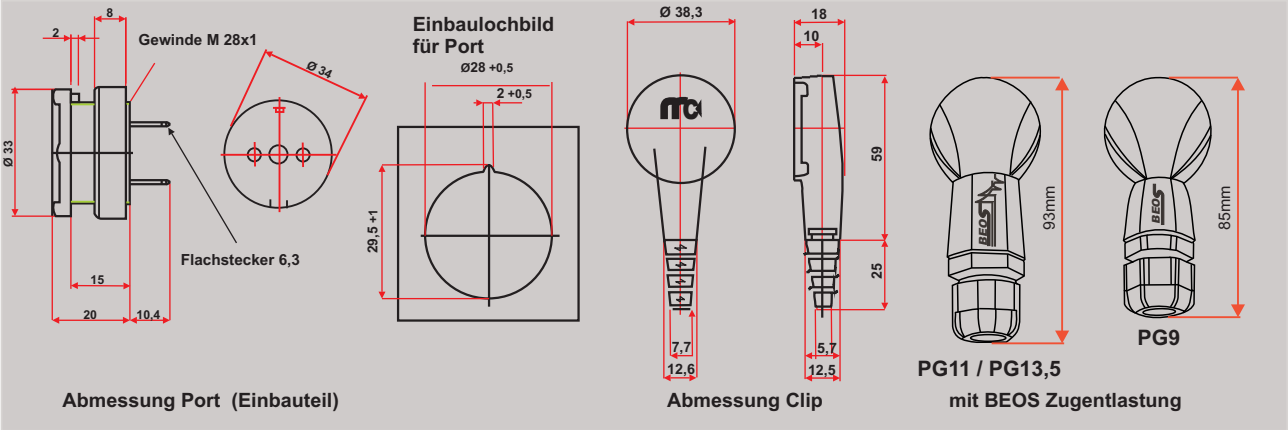

Schutzabdeckung 85.02.39
aus Kunststoff für "MagCode Powersystem"
passend zu BEOS-Art. Nr. 85.01.26, 85.02.28, 85.02.35, 85.02.37

85.02.39

Einbauteil Port (Buchse) 85.02.26
elektrischer Anschluss mit Flachsteckhülse 6,3 x 0,8
magnetische Codierung für 12 V DC, Einbau mit Befestigungsring

Einbauteil Port (Buchse) 85.02.28
elektrischer Anschluss mit Flachsteckhülse 6,3 x 0,8
magnetische Codierung für 24 V DC, Einbau mit Befestigungsring

Geräteanschluss Clip (Stecker) 85.02.27
elektrischer Anschluss Schrauben
max. Anschlussquerschnitt 2,5 mm², magnetische Codierung für 12 V DC

12 V: 85.02.26
24 V: 85.02.28

Geräteanschluss Clip (Stecker) 85.02.29
elektrischer Anschluss Schrauben
max. Anschlussquerschnitt 2,5 mm², magnetische Codierung für 24 V DC

Geräteanschluss Clip (Stecker) 85.02.18
elektrischer Anschluss Schrauben 2,5mm², Codierung 12V/DC
mit zusätzlicher Zugentlastung über Verschraubung PG9 für
Leitungsdurchmesser 4-8mm, Erweiterung durch BEOS-Produkt

12 V: 85.02.27
24 V: 85.02.29

Geräteanschluss Clip (Stecker) 85.02.19
elektrischer Anschluss Schrauben 2,5mm², Codierung 12V/DC
mit zusätzlicher Zugentlastung über Verschraubung PG11 für
Leitungsdurchmesser 5-10mm, Erweiterung durch BEOS-Produkt

Geräteanschluss Clip (Stecker) 85.02.20
elektrischer Anschluss Schrauben 2,5mm², Codierung 24V/DC
mit zusätzlicher Zugentlastung über Verschraubung PG9 für
Leitungsdurchmesser 4-8mm, Erweiterung durch BEOS-Produkt

Geräteanschluss Clip (Stecker) 85.02.21
elektrischer Anschluss Schrauben 2,5mm², Codierung 24V/DC
mit zusätzlicher Zugentlastung über Verschraubung PG11 für
Leitungsdurchmesser 5-10mm Erweiterung durch BEOS-Produkt

85.02.18 85.02.19
85.02.20 85.02.21

Schutzabdeckung 85.02.39
aus Kunststoff für "MagCode Powersystem"
passend zum BEOS-Art. Nr. 85.01.26, 85.02.28, 85.02.35, 85.02.37

Das MagCode Power System Pro ist zusätzlich mittels Renkverschluss mechanisch verriegelt. Der Schaltvorgang erfolgt erst nach der Außenkontaktierung. Somit treffen keine Lichtbogenprobleme an den Kontaktfedern auf.

85.02.39

Einbauteil Port Pro (Buchse) 85.02.35
elektrischer Anschluss Leitung 130 mm, 1,5 mm²
magnetische Codierung für 12 V DC, Einbau mit Befestigungsring

Einbauteil Port Pro (Buchse) 85.02.37
elektrischer Anschluss Leitung 130 mm, 1,5 mm²
magnetische Codierung für 24 V DC, Einbau mit Befestigungsring

12 V: 85.02.35
24 V: 85.02.37

Geräteanschluss Clip Pro (Stecker) 85.02.36
elektrischer Anschluss Schrauben, max. Anschlussquerschnitt 2,5 mm²
Renkverschluss, magnetische Codierung für 12 V DC

Geräteanschluss Clip Pro (Stecker) 85.02.38
elektrischer Anschluss Schrauben, max. Anschlussquerschnitt 2,5 mm²
Renkverschluss, magnetische Codierung für 24 V DC

12 V: 85.02.36
24 V: 85.02.38

Geräteanschluss Clip Pro (Stecker) 85.02.22
mit Renkverschluss elektrischer Anschluss Schrauben 2,5mm²,
Codierung 12V/DC mit zusätzlicher Zugentlastung über Verschraubung
PG9 für Leitungsdurchmesser 4-8mm Erweiterung durch BEOS-Produkt

Geräteanschluss Clip Pro (Stecker) 85.02.23
mit Renkverschluss elektrischer Anschluss Schrauben 2,5mm²,
Codierung 12V/DC mit zusätzlicher Zugentlastung über Verschraubung
PG13,5 für Leitungsdurchmesser 6-12mm Erweiterung durch BEOS-Produkt

Geräteanschluss Clip Pro (Stecker) 85.02.24
mit Renkverschluss, elektrischer Anschluss Schrauben 2,5mm²,
Codierung 24V/DC mit zusätzlicher Zugentlastung über Verschraubung
PG9 für Leitungsdurchmesser 4-8mm Erweiterung durch BEOS-Produkt

85.02.22 85.02.23
85.02.24 85.02.25

Geräteanschluss Clip Pro (Stecker) 85.02.25
mit Renkverschluss, elektrischer Anschluss Schrauben 2,5mm²,
Codierung 24V/DC mit zusätzlicher Zugentlastung über Verschraubung
PG13,5 für Leitungsdurcmesser 6-12mm Erweiterung durch BEOS-Produkt